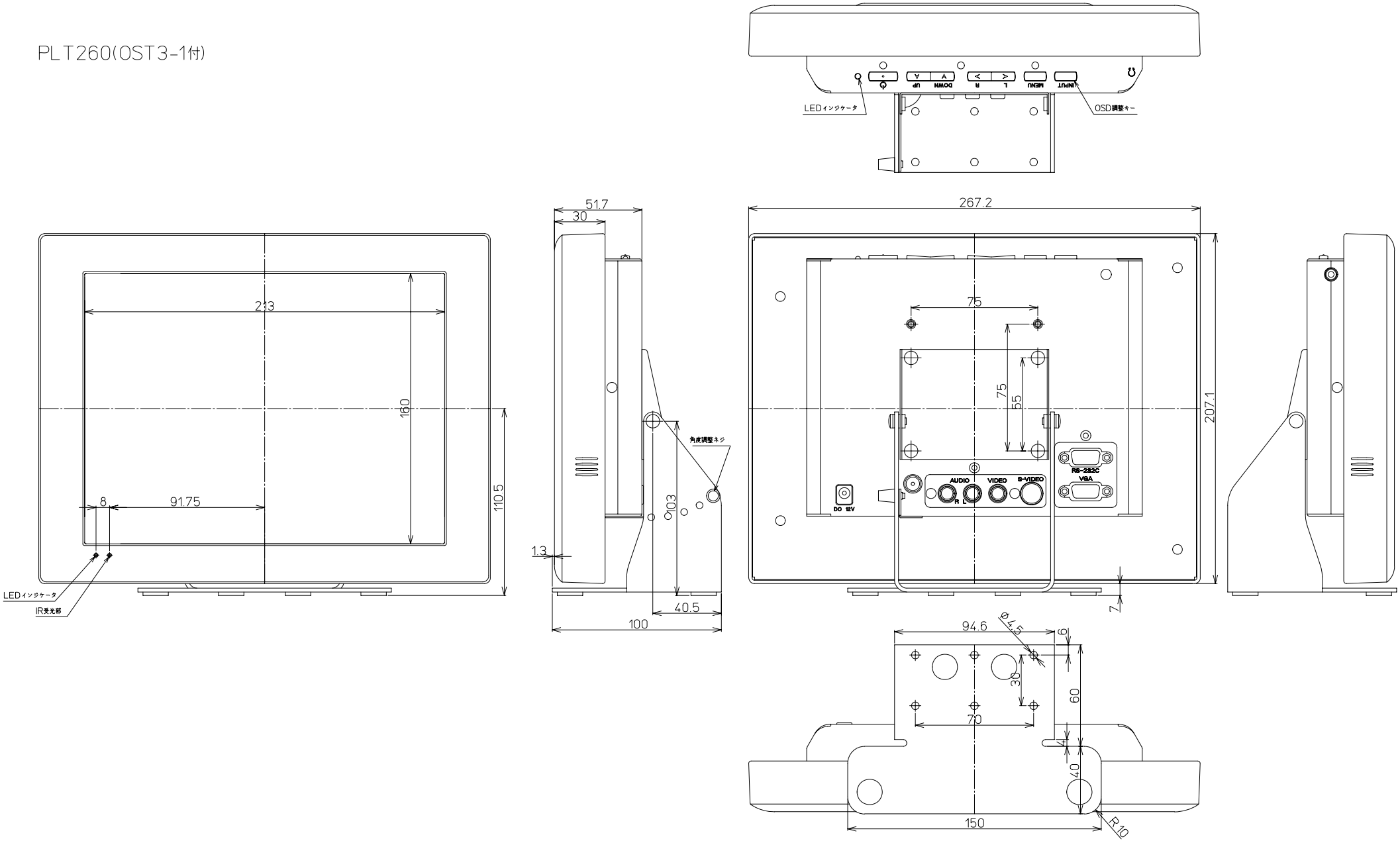PLT260(OST3-1付)